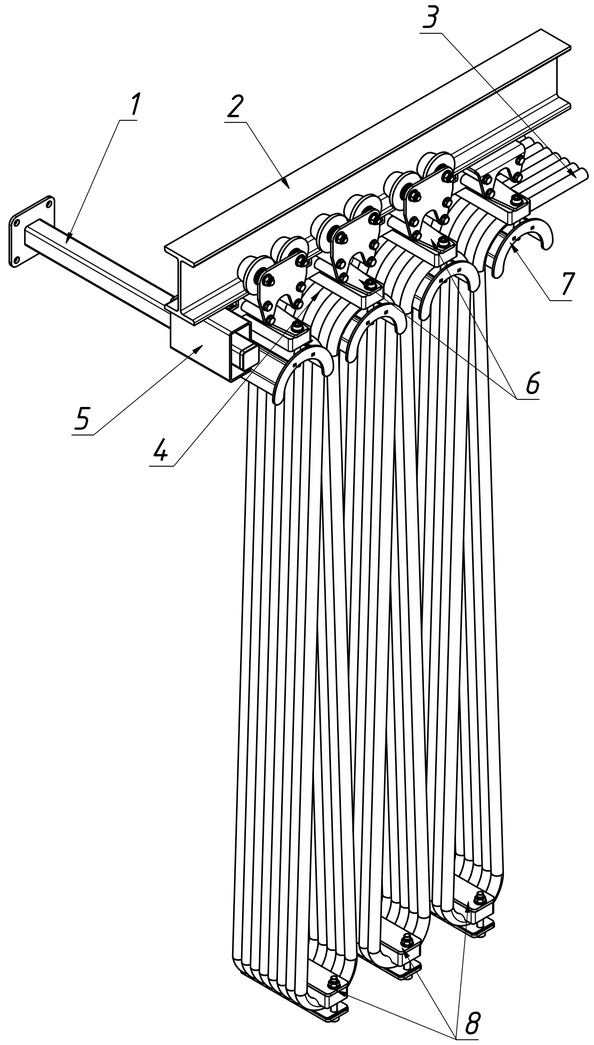

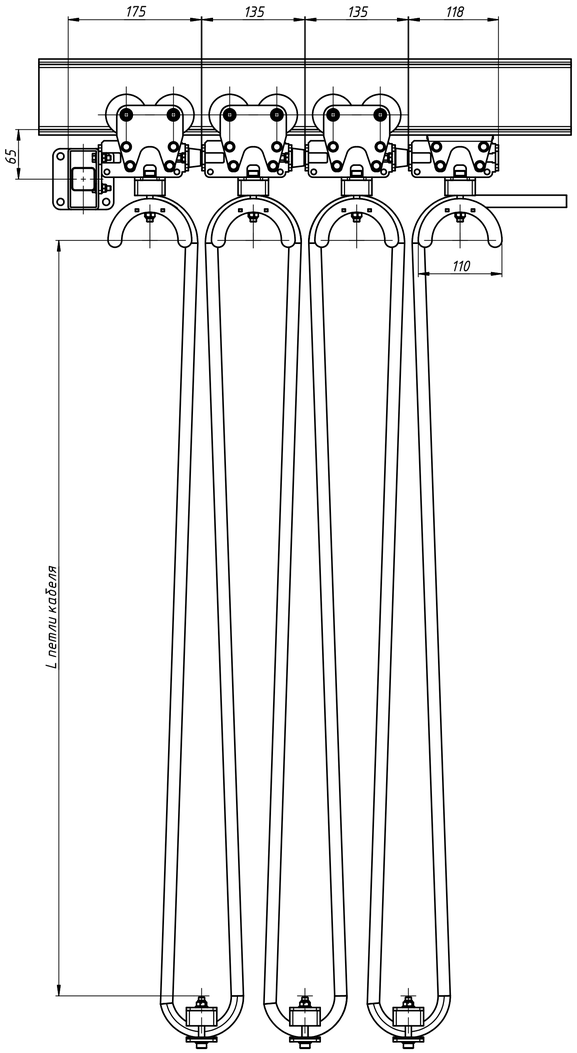

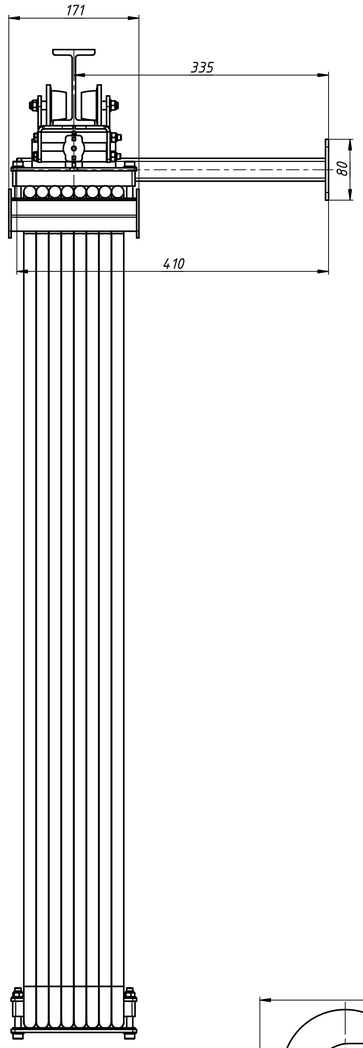

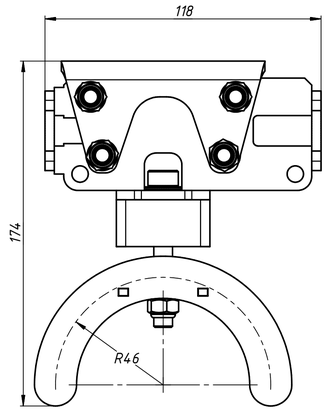

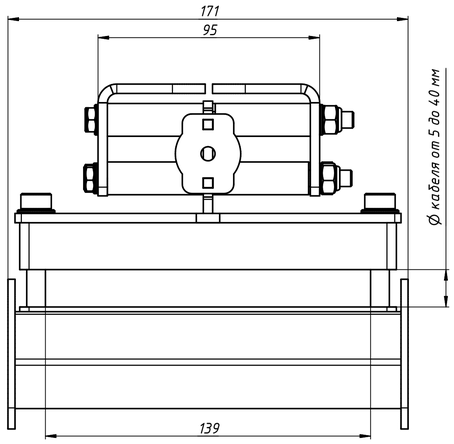

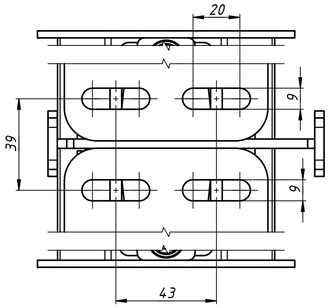

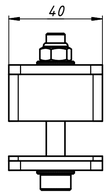

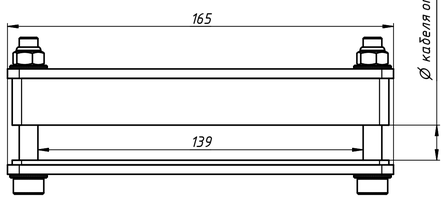

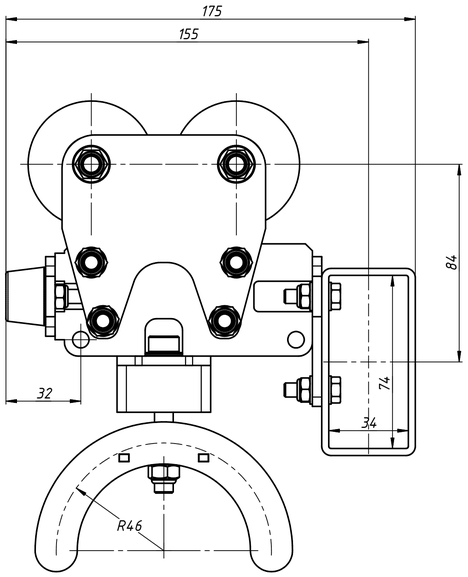

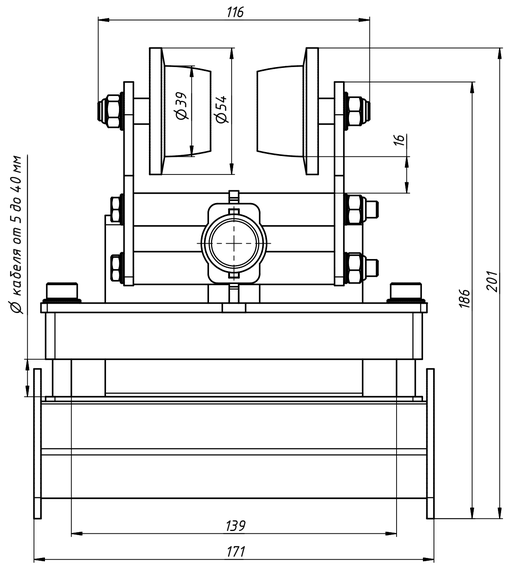

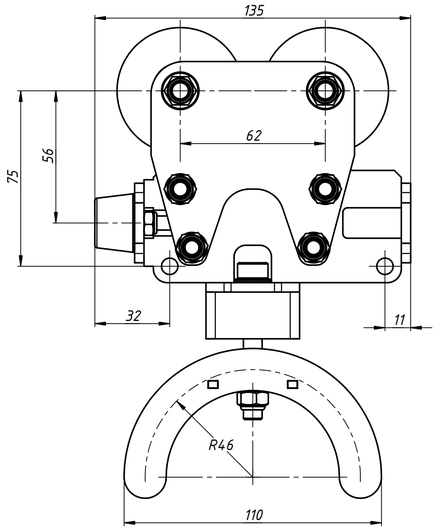

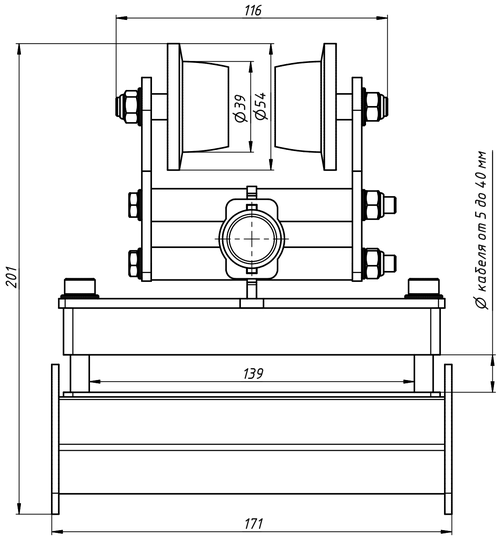

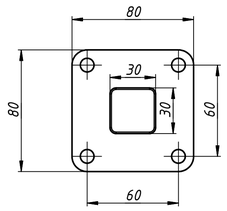

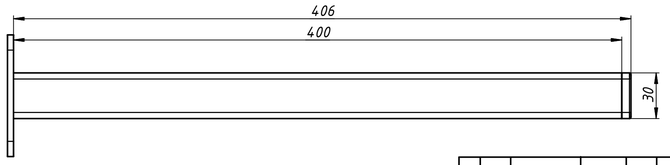

Изм.	Лист	№ докум.	Подп.	Дата	378-СБ-010 Сборка тележек-1	Лист 1

Копировал Формат А1